Схема сборки шкафа навесного 92 см (верхнего модуля) Шт0/920

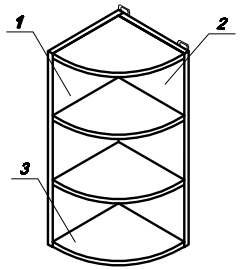

Комплектность деталей

Поз.	Наименование	Кол.
1	Боковина левая	1
2	Боковина правая	1
3	Горизонт	4

Тумба напольная	Ширина,мм	Глубина,мм	Высота,мм
Шт0/920	300	310	920

Комплектность фурнитуры

Поз.	Наименование	Кол.	Поз.	Наименование	Кол.
4	Заглушка Приобретается отдельно	8	9	Межсекционная стяжка	1
5	Ключ под шестигранник 4 мм	1	10	Навес не регулируемый	2
6	Шурупная стяжка 7х50	20			
7	Шкант 8х35	2			
8	Саморез 4х16	6			

ВНИМАНИЕ! Фурнитура приобретенного Вами набора может несколько отличаться от фурнитуры,указанной в инструкции,в следствии ее технического совершенствования. Обращаем также Ваше внимание на то, что фабрика непрерывно занимается усовершенствованием выпускаемой продукции. Поэтому в отдельных случаях купленное Вами изделие может иметь небольшие расхождения с инструкцией по сборке.

Фиксация модуля

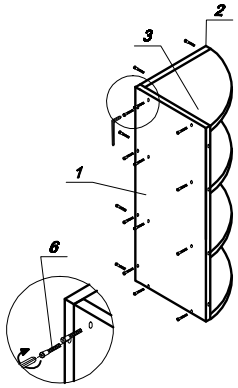

Установка навесов

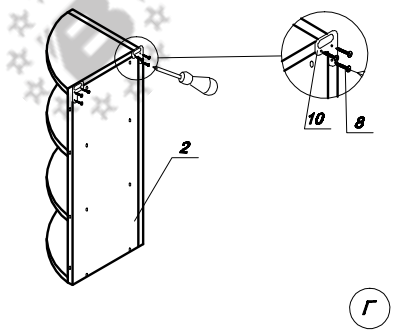

Установка шкантов

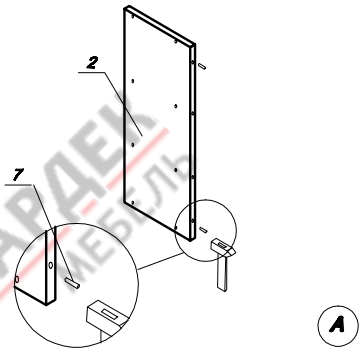
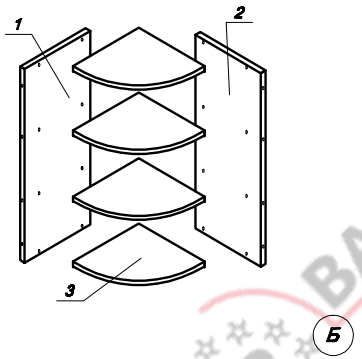
Сборка модуля